DISTINTA DELLE PARTI COSTITUENTI LE POMPE ROTATIVE VOLUMETRICHE SERIE " V "

SPARE PARTS LIST FOR "V" SERIES POSITIVE-DISPLACEMENT ROTARY PUMPS

LISTE DES PIECES DE RECHANGE POUR POMPES ROTATIVES VOLUMETRIQUES SERIE " V "

ERSATZTEILLISTE FÜR SELBSTANSAUGENDE INNENZAHNRADPUMPEN SERIE " V "

V 25 SPK Code 1000 9941

V 25 ST5K Code 1000 9942

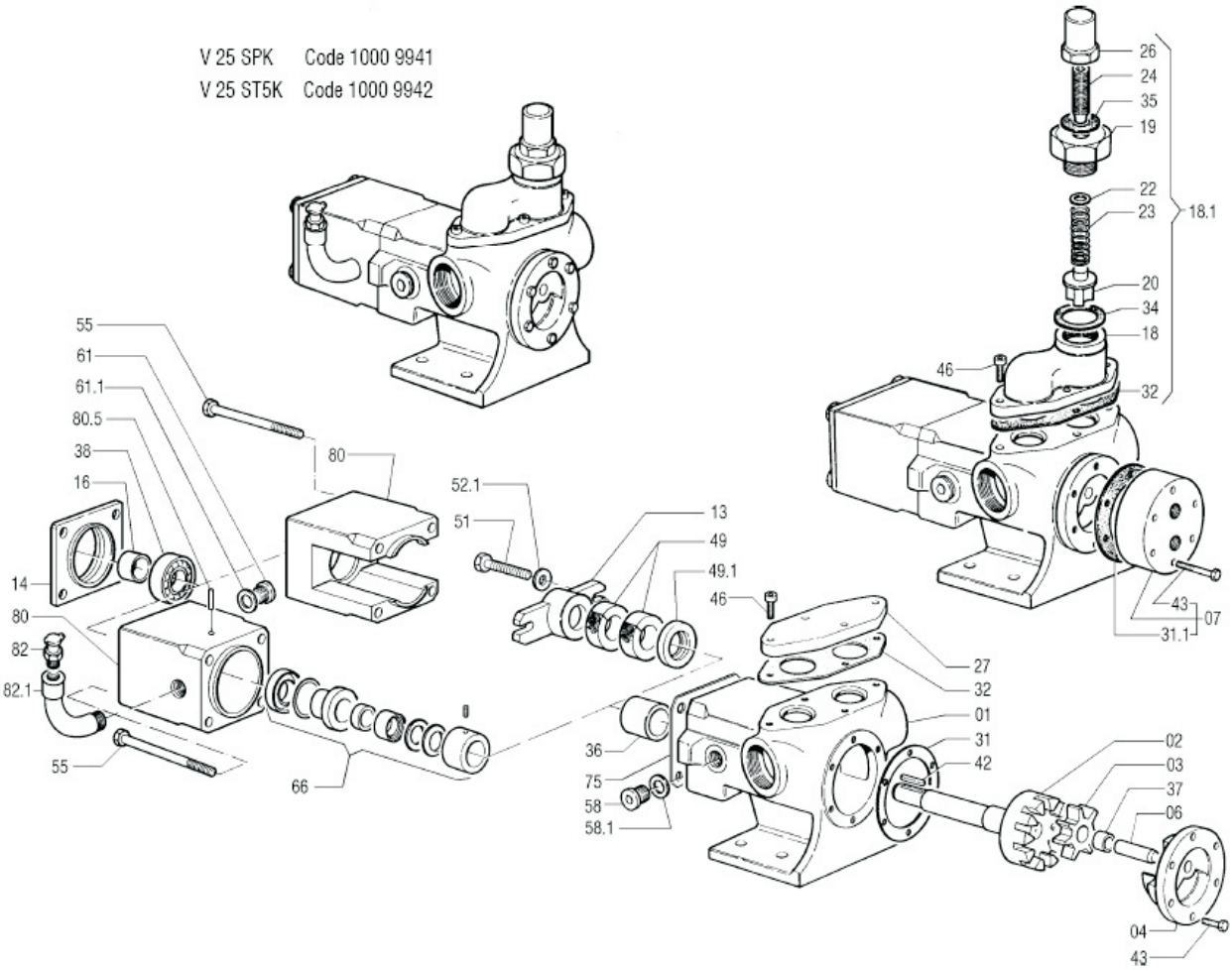

Rif. N°. Pos. Nr. Ref. no. Réf. N°.	Quant.	Denominazione	Part name	Den. Comm. Type	Mat.*	Codice Vecchio Old Part No.	Codice Nuovo New Part No.	V 25 SPK TN	V 25 ST5K TN
01	1	Corpo	Casing		K	3319 5061	1000 5024	○	○
02	1	Rotore con albero	Rotor with shaft		K	3765 5032	1000 6710	○	○
03	1	Ruota oziosa	Idler		K	3780 5026	1000 6841	○	○
04	1	Coperchio	Cover		K	3270 5022	1000 4740	○	○
06	1	Perno	Idler pin	D.12 x 40	K5	3540 4065	1000 5950	○	○
07	1	Camera di preriscald. (1)	Heating jacket (1)		S	5135 4014	10007778	①	①
13	1	Premitreccia	Gland		K	3690 5011	10006529	○	
14	1	Copricuscinetto	Bearing cover		S	3287 7000	10004821	○	○
16	1	Ghiera	Sleeve	15 x 24 x 11,5	S	3107 4515	10004249	○	○
18	1	Corpo By-pass	By-pass casing		K	3240 5074	1000 4538	②	②
18.1	1	By-pass	By-pass		K	5090 5024	1000 7769	②	②
19	1	Coperchio	Cover		K	3240 5076	1000 4540	②	②
20	1	Valvola By-pass	By-pass check valve		K	3240 5078	1000 4542	②	②

varisco®
a solid name in fluids

Dosierpumpen, Chemiekreiselpumpen, Schlamm- und Abwasserpumpen, Anlagen zum Reinigen industrieller Abluft
ZIER Pumpen und Anlagen AG Telefon: (++41) 71 446 00 00 E-Mail: info@zier-anlagenbau.ch
CH -9323 Steinach Fax: (++41) 71 446 00 05 Internet: www.zier-anlagenbau.ch

Rif. N°. Pos. Nr. Ref. no. Réf. N°.	Quant.	Denominazione	Part name	Den. Comm. Type	Mat.*	Codice Vecchio Old Part No.	Codice Nuovo New Part No.	V 25 SPK TN	V 25 ST5K TN
22	1	Piattello By-pass	By-pass plate	M12 DIN 125 A	K	1450 5003	1000 1706	②	②
23	1	Molla By-pass	By-pass spring	D. 3 x 16,3 x 50 x 6	K	3495 5009	1000 5799	②	②
24	1	Vite By-pass	By-pass screw	M 16 x 50	K	3240 5077	1000 4541	②	②
26	1	Cappellotto By-pass	By-pass cap		K	3240 5075	1000 4539	②	②
27	1	Flangia by-pass	By-pass flange		K	3362 5006	1000 5142	○	○
31 (**)	4	Guarnizione coperchio	Cover gasket	64,5 x 89 x 0,1					
31.1	1	Guarnizione coperchio	Cover gasket	64,5 x 89 x 0,1	TE	3450 0120	1000 5537	①	①
32 (**)	1	Guarnizione by-pass	By-pass gasket						
34	1	Guarnizione cop. by-pass	By-pass cover gasket	36 x 47 x 0,5	E3	3450 0017	1000 5502	②	②
35	1	Guarnizione cappellotto	Cap gasket	17 x 27 x 0,5	E3	3450 0011	1000 5497	②	②
36	1	Bronzina supporto	Bearing bush	22 x 32 x 32	GR	3120 0068	1000 4294	○	○
37	2	Bronzina ruota oziosa	Idler bush	12 x 16 x 11	GR	3120 0055	10004290	○	○
38	1	Cuscinetto	Ball bearing	6302 2RS		1418 0138	1000 1401	○	○
42	1	Linguetta	Key	5 x 5 x 25 DIN 6885-A	S	1434 4006	10001586	○	○
43 (*)	6	Vite	Screw	M 6x16 DIN 933	K	1478 5001	1000 2022	○	○
				M 6x45 DIN 933	S	1478 4008	10001935	①	①
46 (*)	4	Vite	Screw	M 5 x 16 DIN 912	K	1476 5024	1000 1922	○	○
49	2	Baderna	Packing	22 x 42 x 10	TE	1003 0045	10000019	○	
49.1	1	Anello	Ring		K	3045 5116	10004136	○	
51	2	Vite	Screw	M 6 x 25 DIN 933	K	1478 5066	10002069	○	
52.1	2	Rondella	Washer	M 6 DIN 125A	K	1450 5015	10001717	○	
55	4	Vite	Screw	M 6 x 90 DIN 931	K	1478 5083	10002080	○	○
58	1	Tappo	Plug	¼" DIN 908	K	1671 5002	10002414	○	○
58.1	1	Guarnizione	Gasket	¼" DIN 908	D	3450 0600	10005657	○	○
61	1	Tappo	Plug	¼" DIN 908	K	1671 5002	10002414		○
61.1	1	Guarnizione	Gasket	¼" DIN 908	D	3450 0600	10005657		○
66	1	Tenuta completa	Mechanical seal	N 22 GCT		5919 4000	1000 8940		○
75	1	Guarnizione	Gasket	46 x 38,5 x 0,5	E3	3450 0393	1000 5636	○	○
80	1	Portatenuta	Seal box		K	3615 5350	1000 6236		○
		Portabaderna	Stuffing box		K	3615 5012	10006209	○	
80.5	3	Spina	Spring pin	3 x 20	H	1463 5008	10001785		○
82	1	Oliatore	Oil lubricator	¼"		1444 0053	10001671		○
						1444 0055	10001672		③
82.1	1	Curva	Elbow	MF ¼"	S	1601 3002	10002292		○
(*)		Serie viterie	Set of screws				1001 5170	○	○
(**)		Serie guarnizioni	Set of gaskets				1001 4957	○	○

Note:
1) Completo di guarnizione (31.1) e vite (43)

① +R2 Con camera di preriscaldamento.
② +Y Con by-pass.
③ + O2 Con oliatore 0,2 l in vetro.

* Materiali di costruzione

BS = Bronzo sinterizzato
E3 = Centellen VS 3820
GR = Grafite
GS = Ghisa sferoidale
H = Acciaio INOX AISI 304
K = Acciaio inox AISI 316
K5 = Acciaio inox SAF 2205
S = Acciaio
T3 = Acciaio K100
TE = Teflon

Ordinare il materiale indicando sempre la quantità, la denominazione, il codice del pezzo, il tipo ed il numero della pompa.

Notes:
1) Complete with gasket (31.1) and screw (43)

① +R2 Heating jacket.
② +Y With by-pass.
③ + O2 With 0,2 l glass lubricator.

* Construction materials

BS = Sintered bronze
E3 = Centellen VS 3820
GR = Graphite
GS = Ductile cast iron
H = AISI 304 stainless steel
K = AISI 316 stainless steel
K5 = SAF 2205 stainless steel
S = Steel
T3 = K100 steel
TE = Teflon

When ordering spares always indicate type and serial number of pump, quantity, part name, and number.

varisco®
a solid name in fluids

Dosierpumpen, Chemiekreiselpumpen, Schlamm-und Abwasserpumpen, Anlagen zum Reinigen industrieller Abluft
ZIER Pumpen und Anlagen AG
CH -9323 Steinach
Telefon: (++41) 71 446 00 00
Fax: (++41) 71 446 00 05
E-Mail: info@zier-anlagenbau.ch
Internet: www.zier-anlagenbau.ch